REF 899016_LB 5 | 11/2018 © Sutter Medizintechnik GmbH

Calvian® / Calvian endo-pen®

AR ملقط تخثر ثنائي القطبية

VI Kẹp cầm máu lưỡng cực

TH คีมหนีบการแข็งตัวของเลือดแบบสองขั้ว

MS Forsep Koagulasi Bipolar

Sutter

REF:
700930 – 700994 incl. S, SG, SGS

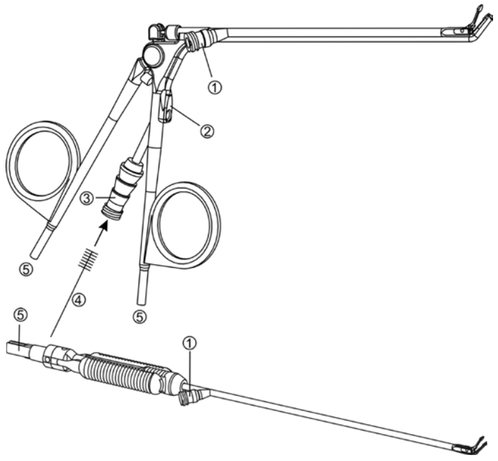

AR
① للتنظيف Luer وصلة
② قاطع أنبوبة المص (على حسب النوع)
③ أنبوبة مص وصلة Luer
④ الرقم المرجعي لغرشاة التنظيف:
(290 mm, Ø 1.8 mm), 993801018
(380 mm, Ø 1.8 mm)
⑤ كابلات توصيل

VI
① Đầu nối Luer để làm sạch
② Bộ ngắt ống hút (theo từng model máy)
③ Đường ống kết nối Luer
④ Bàn chải làm sạch THAM CHIẾU: 992901018
(290 mm, Ø 1.8 mm), 993801018 (380 mm, Ø 1.8 mm)
⑤ Cáp kết nối

TH
① ปลั๊ก Luer สำหรับทำความสะอาด
② เครื่องขดหลอดดูด (ขึ้นอยู่กับรุ่น)
③ ปลั๊ก Luer สำหรับหลอดดูด
④ แปรงทำความสะอาด REF: 992901018
(290 mm, Ø 1.8 mm), 993801018
(380 mm, Ø 1.8 mm)
⑤ จุดเชื่อมสายไฟ

MS
① Penyambung Luer untuk pencucian
② Tiub emecah sedutan
(bergantung kepada model)
③ Tiub penyambung sedutan Luer
④ Berus pencuci RUJUK: 992901018 (290 mm,
Ø 1.8 mm), 993801018 (380 mm, Ø 1.8 mm)
⑤ Penyambung kabel

Sutter Medizintechnik GmbH
Tullastr. 87
79108 Freiburg/Germany
Tel.: +49 (0) 761 515510
Fax: +49 (0) 761 5155130
E-Mail: info@sutter-med.de
www.sutter-med.de

CE 0297

العربية (AR)

المنتج / الاستعمال / وسيلة التخلص:
يسمح فقط للموظفين ذوي الخبرة الطبية باستعمال والتخلص من ملحقات الجراحة الكهربائية.
لا يغني هذا الدليل عن قراءة دليل الاستخدام لجهاز الجراحة الكهربائية المستخدم وما يلحق به.
⚠ **غير معقم!** قبل أول استعمال وكذلك قبل كل استعمال بعد ذلك ينبغي القيام بالتنظيف والتعقيم.

الغرض من الاستخدام:
تختز ثنائي القطبية للأنسجة اللينة. كذلك شفط السوائل أثناء العملية الجراحية، وذلك حسب المجال الوظيفي للأداة.

العمر التشغيلي:
في حالة الاستخدام الصحيح، فإنه يتوقع أن يصل العمر التشغيلي للمنتج إلى 20 دورة إعادة معالجة على الأقل.

قبل الاستعمال:
⚠ يجب التأكد من نظافة، والوظيفة الميكانيكية، والعزل السليم للمنتج قبل كل استعمال.
نحن نوصي باختبار العزل باستخدام جهاز اختبار مناسب.
⚠ ينبغي استعمال فقط المنتجات السليمة والمعقمة!
التغير الحتمي لألوان نهايات الأدوات ضد الانتصاع هو أمر طبيعي ولا بأس به.
لا يجوز توصيل الملقط والكابل بجهاز الجراحة الكهربائية عند وجوده في حالة التشغيل، بينما يمكن إجراء ذلك عندما يكون في وضعية الاستعداد. قد يؤدي عدم الامتثال لذلك إلى حدوث حرائق أو صدمات كهربائية!

أثناء الاستخدام:
⚠ للقيام بالتأثير الجراحي المطلوب ينبغي دائمًا العمل بأقل مستوى للإعدادات.
⚠ الحد الأقصى المسموح به للجهد الكهربي هو 500 ذروة فلطية.
⚠ يجب تنظيف بقايا الدم والأنسجة بانتظام من النهايات.
⚠ قد تتسبب نهايات الأدوات في إحداث إصابات!
⚠ قد تصبح نهايات الأدوات بعد الاستخدام شديدة السخونة لدرجة أنه يمكنها التسبب في إحداث حروق!
⚠ يحظر بتاتًا وضع الملاقط على المريض أو بجواره مباشرةً!
⚠ يحظر الاستخدام في وجود مواد قابلة للاشتعال أو للانفجار!

إعادة المعالجة:

إرشادات عامة:
يرجى مراعاة القواعد واللوائح الوطنية!
يرجى فصل الأداة من الكابل!
لا تدع بقايا للدم أو الأنسجة بدون إزالة!
قم بإزالة بقايا الدم والأنسجة من خلال قطعة قماش ناعمة أو فرشاة!
لا تستخدم أداة حادة أو أداة للحك!
⚠ يحظر وضع المنتج في بيروكسيد الهيدروجين (H_2O_2)!

التنظيف والتطهير اليدوي:
⚠ يجب دائمًا إعادة معالجة الأداة آليا، حيث لا يسمح إجراء التنظيف اليدوي!
حسب توصيات الجمعية الألمانية للتجهيزات المعقمة فإنه تم إدراج كل من ®Calvian و ®Calvian endo-pen ضمن مجموعة المخاطر ب*. لذا فإنه يستوجب تنظيف هذا المنتج فقط بطريقة آلية.
* تم هذا الإدراج وفق المخطط البياني للجمعية الألمانية للتجهيزات المعقمة لتصنيف المنتجات الطبية لعام 2013، على أساس توصيات كل من لجنة الرعاية الصحية بالمستشفيات والوقاية من العدوى، و المعهد الاتحادي للعقاقير والاجهزة الطبية، المجلة الصحية الاتحادية إصدار 1310-55:1244 / 2,012

التنظيف الأولي اليدوي:
⚠ يعد التنظيف الأولي اليدوي شرطًا هامًا للحصول على تنظيف آلي ناجح، ويعد بالتالي جزءًا لكامل عملية إعادة المعالجة!

Calvian endo-pen®(2)	Calvian®(2)
ضع الأداة على الفور بعد الاستخدام (خلال مدة أقصاها ساعة واحدة) في الماء البارد لمدة لا تقل عن 5 دقائق، إضافة إلى ملأ التجويف (القناة) بالماء.	يتم شطف الأداة على الفور بعد الاستخدام (خلال مدة أقصاها ساعة واحدة) بالماء البارد جيدًا.
نظف الأداة (وبخاصة نهايات الأداة) بفرشاة ناعمة، حتى يتم التأكد بصريًا (عدسة!) أنه لا يوجد أي أثار تلوث.	نظف الأداة (وبخاصة نهايات الأداة) بفرشاة ناعمة، حتى يتم التأكد بصريًا (عدسة!) أنه لا يوجد أي آثار تلوث.
اغسل التجويف (القناة) بالنبض (4 صدمات ضغط) لمدة 20 ثانية على الأقل باستخدام بخاخة الماء.	اشطف التجويفين (القناتين) 10 ثوان على الأقل باستخدام بخاخة جيدًا. أثناء ذلك استمر في غلق قاطع أنبوبة المص [2] باصبعك. نظف القنوات المملوئة تحت الماء المنساب باستخدام فرشاة تنظيف مناسبة [4] وتأكد أثناء ذلك أن الفتحات في نهاية القنوات ليست منسدة. يجب أن تخرج نهايات فرشاة التنظيف من نهاية قناة السحب. اغسل كلتا القناتين مرة أخرى جيدا باستخدام بخاخة لمدة 10 ثوان على الأقل. أثناء ذلك استمر في غلق قاطع أنبوبة المص [2] باصبعك.
–	تنظيف الأداة في حمام موجات فوق صوتية: ٤٠ درجة مئوية، منظف قلوي خفيف بتركيز % 0,5، Borer Chemie deconex® 28 ALKA ONE-x

(1) تم إثبات مدى الملائمة الأساسية للأداة لغرض التنظيف الأولي اليدوي من خلال معمل فحوصات مستقل ومعتمد، رقم تقرير الاختبار 2105011203، بتاريخ 23/03/2005.
(2) تم إثبات مدى الملائمة الأساسية للأداة لغرض التنظيف الأولي اليدوي من خلال معمل فحوصات مستقل ومعتمد، رقم تقرير الاختبار 30514، بتاريخ 02/02/2015.

التنظيف والتطهير الآلي:
عند اختيار جهاز التنظيف والتطهير يرجى مراعاة أن جهاز التنظيف والتطهير هذا لديه شهادة فاعلية معتمدة (على سبيل المثال: من قبل الجمعية الألمانية للحفاظ على الصحة وعلوم الجراثيم أو يحمل شهادة ادارة الاغذيه والادويه الامريكيه، أو عليها علامة سي إي حسب معايير الأيزو EN 15883 (ISO. يجب توفر وصلات للشطف في جهاز التنظيف والتطهير من أجل غسل الأداة.

الطريقة:
• ضع الأدوات في جهاز التنظيف والتطهير، مع مراعاة عدم ملامسة الأدوات لبعضها البعض، وأنه تم تخزينها بشكل آمن. من المفترض أن قد تم إرفاق الـ ®Calvian endo-pen في جهاز التنظيف والتطهير مع صينية التخزين التي تم شحنها أو كملحق إضافي (الرقم المرجعي 01-701778، 02-701778، 05-701778، 10-701778).
يتم توصيل تجاويف الأداة باستخدام وصلات Luer-Lock إلى وصلة الغسل في جهاز التنظيف والتطهير.

Calvian endo-pen®(2)	Calvian®(1)	خطوات البرنامج
3 دقائق	4 دقائق	تنظيف أولي بماء الصنبور العادية
5 دقائق	6 دقائق	التنظيف بتركيز 0.5 % من deconex® 28 ALKA ONE-x عند درجة حرارة 70°Cدرجة مئوية
–	3 دقائق	يتم التحييد باستخدام مياه صنبور عادية (40 إلى 45 درجة مئوية)
دقيقة واحدة	دقيقتان	يتم أثناء أو بعد ذلك الشطف بمياه الصنبور العادية (40 إلى 45 درجة مئوية)
دقيقة واحدة	–	الغسل باستخدام مياه منزوعة الأملاح المعدنية

(1) تم إثبات مدى الملائمة الأساسية لتعرض الأداة للتنظيف والتطهير الآلي الفعال من قبل معمل فحوصات مستقل ومعتمد، وذلك تحت استخدام المطهر G7836 CD Vario TD / Miele (التطهير الحراري، من شركة Miele & Cie. GmbH & Co.، مقر غوترسلوه) و كذلك وسيلة التنظيف deconex® 28 ALKA ONE-x بتركيز 0,5% (من شركة Borer Chemie AG ، تسوخفيل، سويسرا)، رقم تقرير الاختبار 2105011203 بتاريخ 23/03/2005.
(2) تم إثبات مدى الملائمة الأساسية لتعرض الأداة للتنظيف والتطهير الآلي الفعال مع فرض أسوأ حالات المنتج من قبل معمل فحوصات مستقل ومعتمد، وذلك تحت استخدام المطهر Miele G7836 CD (التطهير الحراري، من شركة Miele & Cie. GmbH & Co.، مقر غوترسلوه) و كذلك وسيلة التنظي deconex® 28 ALKA ONE-x بتركيز 0,5% (من شركة Borer Chemie AG ، تسوخفيل، سويسرا)، رقم تقرير الاختبار 30514 بتاريخ 02/02/2015.
• يرجى مراعاة: البيانات المذكورة أعلاه هي أرقام قياسية معتمدة من أجل تنظيف فعال خلال خطوات البرنامج المشروحة. لا يؤدي استخدام معايير مختلفة (مدة تنظيف أطول، درجة حرارة أعلى للتنظيف تصل إلى 95 درجة مئوية) إلى إلحاق الضرر بالأدوات ويسمح بها وفقًا للقيمة A_0، على سبيل المثال التطهير الحراري عند درجة حرارة 90 درجة مئوية لمدة 5 دقائق، يرجى مراجعة القيمة A_0 > 3000. عند استخدام نوع منظف آخر، فإنه يرجى استخدام تلك المنظفات التي تظهر نفس الخصائص التي يمكن مقارنتها بالمنتج deconex® 28 ALKA ONE-x (من شركة Borer Chemie)، وذلك بالنظر على سبيل المثال إلى قيمة الأس الهيدروجيني وكذلك التوافق اللدني. في حالة وجود شكوك، فإن عليك بالتواصل مع الشركة الموردة أو بمندوب شركة العناية بالصحة.

المتابعة:
قبل إجراء التعقيم التالي يرجى القيام بمتابعة بصرية، والتحقق من العزل السليم، ونظافة وسلامة الأداة.

الصيانة:
لا يوجد

العبوة:
يتم تغليف الأدوات نظيفة ومعقمة في عبوات التعقيم أحادية الاستخدام (تعبئة أحادية أو مزدوجة) أو يتم وضع الأداة أو الصينية مع الأدوات النظيفة و المعقمة في حاويات معقمة تتطابق مع المتطلبات التالية للمعيار:
• EN ISO/ANSI AAMI ISO 11607
• تناسب التعقيم بالبخار (الاستقرار الحراري حتى 141 درجة مئوية على الأقل نفاذية بخار كافية)
• حماية كافية للأدوات أو لعبوات التعقيم من حدوث أي أضرار آلية.

التعقيم:
يتم تعقيم فقط الأدوات النظيفة والمطهرة.
لغرض التعقيم استخدم فقط إجراءات التعقيم التالية:
• التعقيم بالبخار، معقم البخار يطابق المعيار EN 13060 أو EN 285 وتم اعتماده حسب EN ISO 17665

Calvian endo-pen®(2)	Calvian®(1)	معايير البرنامج
إجراء الفراغ المجزأ - ثلاثة أضعاف	إجراء الفراغ المجزأ - ثلاثة أضعاف	الإجراءات
132 °C	132 °C	درجة حرارة التعقيم
3 دقائق	3.5 دقيقة	(زمن التعقيم (وقت الانتظار عند درجة حرارة التعقيم
138 °C	138 °C	الحد الأقصى درجة حرارة التعقيم بما في ذلك درجة السماح بالتخطي تتطابق مع المعيار EN ISO 17665
حد أدنى 10 دقائق (2)	10 دقائق	ز من التجفيف

(1) تم إثبات مدى الملائمة الأساسية للأدوات من أجل تعقيم فعال بالبخار من قبل معمل فحوصات مستقل ومعتمد باستخدام معقم البخار Autoklav 6-6-6 Selectomat HP، تقرير الاختبار رقم 2105021003 بتاريخ 23/3/2005.
(2) تم إثبات مدى الملائمة الأساسية للأدوات من أجل تعقيم فعال بالبخار من قبل معمل فحوصات مستقل ومعتمد باستخدام معقم البخار Autoklav 6-6-6 Selectomat 1HR، الحد الأدنى لزمن التجفيف: دقيقة واحدة / نصف دورة - هذا بيان للحد الأدنى لزمن التجفيف المعتاد (على سبيل المثال: عند استخدام Melag Euroklav 23V-S يكون 13-15 دقيقة „برنامج سريع للأجزاء المفككة") (الرقم المرجعي 01-701778، 02-701778، 05-701778، 10-701778) وفقرير الاختبار رقم 13514 بتاريخ 05/08/2014.

⚠ لا تقوم بالتعقيم في الهواء الساخن!
⚠ لا تقوم بالتعقيم في ®STERRAD!
⚠ يجب التخلص التام من الأدوات عند الاتصال المحتمل بالبريونات (مرض كروتزفيلد جاكوب - خطر انتقال العدوى) وعدم استعمالها ثانيّة.

التخزين / النقل:
تخزن باردة وجافة. يجب حماية المنتج من أشعة الشمس. يتم التخزين والنقل في أوعية / عبوات آمنة.
عند القيام بإرجاع المنتجات يجب أن تكون نظيفة ومعقمة وفي عبوات معقمة.
لا تتحمل شركة Sutter Medizintechnik GmbH أي مسؤولية ناتجة عن القيام بتغييرات في المنتج أو الحيدة عما جاء في دليل التشغيل.
نحتفظ بحق القيام بأي تغييرات. النسخة الحالية متاحة في www.sutter-med.de.

STERRAD® is a trademark of Johnson & Johnson, Inc.

Tiếng việt (VI)

Sản phẩm / Người dùng / Xử lý:
Phụ kiện phẫu thuật điện chỉ có thể được sử dụng và xử lý bởi nhân viên y tế có đủ trình độ!
Hướng dẫn này không thay thế cho việc đọc hướng dẫn sử dụng của thiết bị phẫu thuật điện và các phụ kiện khác.
⚠ **Không vô trùng.** Người sử dụng đầu tiên hoặc người sử dụng tiếp theo phải vệ sinh và tiệt trùng thiết bị sạch sẽ.

Mục đích sử dụng:
Cầm máu lưỡng cực của mô mềm. Tùy thuộc vào các chức năng của dụng cụ cũng hút khí lỏng trong các thủ tục phẫu thuật.

Tuổi thọ:
Nếu được sử dụng chính xác, tuổi thọ của thiết bị sẽ được ít nhất 20 chu kỳ tái chế.

Trước khi sử dụng:
⚠ Trước khi sử dụng sản phẩm phải kiểm tra được tính sạch sẽ, chức năng hoạt động của máy, cách nhiệt đầu vào.
Chúng tôi khuyên bạn nên kiểm tra tính cách nhiệt bằng một thiết bị thử nghiệm phù hợp.
⚠ Chỉ sử dụng sản phẩm phù hợp và đã được tiệt trùng!
Sự đổi màu của đầu thiết bị không dính là bình thường và vô hại.
Chỉ nối thiết bị và dây nối vào thiết bị phẫu thuật điện đã ngắt điện hoặc đang ở chế độ chờ. Nếu không tuân thủ hướng dẫn sử dụng sẽ dễ bị điện giật và bỏng!

Trong quá trình sử dụng:
⚠ Luôn làm việc với năng suất hiệu quả như mong muốn với giá thành lắp đặt thấp nhất.
⚠ Điện áp tối đa 500 Vp.
⚠ Thường xuyên lau phần dư máu và mô tại đầu mút.
⚠ Các đầu mút của thiết bị có thể gây ra thương tích!
⚠ Các đầu mút của thiết bị sau khi sử dụng sẽ cực nóng, có thể gây ra bỏng!
⚠ Không được đặt thiết bị vào người bệnh hoặc để ở khu vực lân cận!
⚠ Không sử dụng các chất dễ gây cháy, hoặc gây nổ!

Tái xử lý:

Lưu ý chung:
Lưu ý đến hướng dẫn và quy định trong nước!
Ngắt thiết bị khỏi cáp kết nối!
Không được để lượng máu và mô bị khô!
Loại bỏ máu và phần còn lại của mô bằng một miếng vải mềm hoặc bàn chải!
Không sử dụng thiết bị chà rửa mài mòn / sắc nhọn!
⚠ Không ngâm trong hydrogen peroxide (H_2O_2)!

Rửa sạch và tiệt trùng thủ công:
⚠ Tái xử lý thiết bị bằng máy - không xử lý bằng tay!
Theo đề nghị của DGSV (Tổ chức xử lý tiệt trùng Đức) Calvian® und Calvian endo-pen® được đưa vào nhóm nguy cơ B*. Đối với những sản phẩm này, nhất thiết cần phải làm sạch.
**Cách phân loại này đã được thực hiện theo sơ đồ DGSV về việc phân loại các thiết bị y tế năm 2013, dựa KRINKO/BfArM Tờ thông báo sức khỏe liên bang 2012; 55: 1244-1310*

Trước khi làm sạch thủ công:
⚠ Trước khi làm sạch thủ công là một điều kiện tiên quyết để làm sạch bằng máy có hiệu quả và là một phần của quá trình tái tạo tổng thể!

Calvian® (1)	Calvian endo-pen® (2)
Rửa sạch ngay thiết bị ngay sau khi sử dụng (trong vòng tối đa 1 giờ) bằng nước lạnh.	Rửa sạch ngay thiết bị ngay sau khi sử dụng (trong vòng tối đa 1 giờ) bằng nước lạnh trong ít nhất 5 phút để lấp đầy Lumen bằng nước.
Rửa sạch thiết bị (đặc biệt là đầu mút của thiết bị) bằng bàn chải mềm, cho đến khi không còn nhìn thấy bụi bẩn.	Rửa sạch thiết bị (đặc biệt là đầu mút của thiết bị) bằng bàn chải mềm, cho đến khi không còn nhìn thấy bụi bẩn.
Rửa sạch kỹ cả hai Lumen (ống hút) tối thiểu trong 10 giây bằng súng làm sạch. Khóa bộ ngắt ống hút [2] bằng chốt. Làm sạch ống hút bị nhiễm bẩn bằng một bàn chải làm sạch phù hợp [4] bằng nước sinh hoạt, đảm bảo rằng các lỗ được mở ở hai đầu. Phần đầu của bàn chải làm sạch có thể loại bỏ được bụi bẩn tại phần cuối của ống hút. Rửa kỹ lần nữa cả hai ống hút tối thiểu trong 10 giây bằng súng làm sạch. Khóa lại bộ ngắt ống hút [2] bằng chốt.	Rửa kỹ Lumen (ống) 4 tăng áp suất tối thiểu 20 giây bằng súng phun nước.
Làm sạch các thiết bị trong siêu âm: 40 °C, 15 phút, chất tẩy rửa có tính kiềm với nồng độ 0,5 %, deconex® 28 ALKA ONE-x (Borer Chemie).	–

(1) Bằng chứng về sự phù hợp cơ bản của các thiết bị làm sạch và tiệt trùng thủ công đã được chứng thực bởi một phòng thí nghiệm Báo cáo thử nghiệm số 2105011203 ngày 23.03.2005.
(2) Bằng chứng về sự phù hợp cơ bản của các thiết bị làm sạch và tiệt trùng thủ công đã được chứng thực bởi một phòng thí nghiệm Báo cáo thử nghiệm số 30514 ngày 02.02.2015.

Làm sạch và tiệt trùng tự động:
Khi lựa chọn các thiết bị làm sạch và tiệt trùng (RDG) phải đảm bảo rằng các RDG đó đã đượcđược kiểm nghiệm về hiệu quả sử dụng (ví dụ được chấp thuận DGHM hoặc FDA hoặc mã CE tương ứng EN ISO 15883). Phải có sẵn tùy chọn kết nối để rửa thiết bị trong RDG.

Quy trình:
• Ngâm thiết bị trong RDG. Hãy chắc chắn rằng các thiết bị không được nối với nhau và được lưu trữ một cách an toàn. Calvian endo-pen® nên được lưu giữ trong RDG trong khay lưu giữ (REF 701778-01, 701778-02, 701778-05 und 701778-10) như một phụ kiện có sẵn hoặc được cung cấp. Lumen của thiết bị được kết nối bằng cách sử dụng khóa Luer-Lock sẵn có tại đường nối của RDG.

Các bước tiến hành	Calvian® (1)	Calvian endo-pen® (2)
Rửa bằng vòi nước lạnh	4 phút	3 phút
Làm sạch với 0,5 % deconex® 28 ALKA ONE-x 70 °C	6 phút	5 phút
Trung hòa với vòi nước ấm (40-45 °C)	3 phút	–
Trong và sau khi rửa bằng vòi nước ấm (40-45 °C)	2 phút	1 phút
Rửa với vòi nước VE	–	1 phút

(1) Bằng chứng về sự phù hợp cơ bản của các công cụ làm sạch và tiệt trùng bằng máy hiệu quả đã được chứng thực bởi phòng thí nghiệm được công nhận độc lập bằng cách sử dụng các thiết bị tiệt trùng Vario TD / Miele G7735 CD (Tiệt trùng nhiệt, Miele & Cie. GmbH & Co., Gütersloh) và các thiết bị làm sạch deconex® 28 ALKA ONE-x với nồng độ 0,5 % (Borer Chemie AG, Zuchwil, Thụy sĩ), Báo cáo thử nghiệm số. 2105011203 ngày 23.03.2005.
(2) Bằng chứng về sự phù hợp cơ bản của các công cụ làm sạch và tiệt trùng bằng máy hiệu quả đã chứng thực bởi phòng thí nghiệm được công nhận độc lập bằng cách sử dụng các thiết bị tiệt trùng Miele G7836 CD (Tiệt trùng nhiệt, Miele & Cie. GmbH & Co., Gütersloh) và các thiết bị làm sạch deconex® 28 ALKA ONE-x với nồng độ 0,5 % (Borer Chemie AG, Zuchwil, Thụy sĩ), Báo cáo thử nghiệm số. 30514 ngày 02.02.2015.

• Xin lưu ý: Các thông tin nêu trên là các thông tin chi tiết về thời gian làm sạch có hiệu quả tối thiểu đã được xác thực trong các bước đã được mô tả. Thông số quy trình khác nhau (thời gian làm sạch lâu hơn và nhiệt độ làm sạch cao hơn lên đến 95 °C) không gây hại cho các thiết bị và phù hợp với khái niệm A_0 ví dụ tiệt trùng nhiệt ở 90 °C, 5 phút, so sánh với giá trị A_0>3000. Khi sử dụng chỉ sử dụng một thiết bị làm sạch có tính chất so sánh với thiết bị làm sạch deconex® 28 ALKA ONE-x (Borer Chemie), ví dụ, về pH và khả năng tương thích với vật liệu nhựa. Nếu còn vấn đề gì không rõ, vui lòng liên hệ với nhà cung cấp và nhân viên vệ sinh để biết thêm thông tin.

Kiểm soát:
Kiểm tra bằng mắt thường và kiểm tra các vật liệu cách nhiệt, sạch sẽ và hoàn chỉnh của thiết bị trước khi tiến hành tiệt trùng.

Bảo dưỡng:
Không

Đóng gói:
Đóng gói thiết bị làm sạch và tiệt trùng trong bao bì vô trùng dùng một lần (gói đơn hoặc gói đôi) hoặc các thiết bị hoặc khay cùng với dụng cụ đã tiệt trùng trong thùng container tiệt trùng thích hợp tương ứng với yêu cầu sau:
• EN ISO/ANSI AAMI ISO 11607
• phù hợp với thiết bị tiệt trùng bằng hơi nước (chịu nhiệt độ lên đến tối thiểu 141 °C tính thẩm hơi nước đầy đủ)
• có đầy đủ dụng cụ bảo hộ thiết bị và bao bì đóng gói thiết bị tiệt trùng để tránh hư hại về máy.

Tiệt trùng:
Chỉ tiệt trùng các sản phẩm được làm sạch và khử khuẩn.
Để tiệt trùng sử dụng các bước tiệt trùng chuyên dụng sau đây ngoại trừ:

• Tiệt trùng bằng hơi nước, máy tiệt trùng phù hợp với EN 13060 và EN 285 và theo tiêu chuẩn EN ISO 17665

Thông số tiến hành	Calvian® (1)	Calvian endo-pen® (2)
Quy trình	Phương pháp chân không sơ bộ phân đoạn 3 lần	Phương pháp chân không sơ bộ phân đoạn 3 lần
Nhiệt độ tiệt trùng	132 °C	132 °C
Thời gian tiệt trùng (Giữ thời gian ở nhiệt độ tiệt trùng)	3,5 phút	3 phút
Nhiệt độ tiệt trùng tối đa + dung sai tương ứng với tiêu chuẩn EN ISO 17665	138 °C	138 °C
Thời gian làm khô	10 phút	tối thiểu 10 phút (2)

(1) Bằng chứng về sự phù hợp cơ bản của thiết bị tiệt trùng bằng hơi nước có hiệu quả đã được xác nhận bởi phòng thí nghiệm được công nhận độc lập bằng cách sử dụng các thiết bị tiệt trùng Autoclave 6-6-6 Selectomat HP, báo cáo thử nghiệm số 2105021003 ngày 23.03.2005.
(2) Bằng chứng về sự phù hợp cơ bản của thiết bị tiệt trùng bằng hơi nước có hiệu quả đã được xác nhận bởi phòng thí nghiệm được công nhận độc lập bằng cách sử dụng các thiết bị tiệt trùng Autoclave 6-6-6 Selectomat 1HR, thời gian sấy tối thiểu 1 phút trong ½ chu kỳ - thông tin về thời gian sấy tối thiểu thông thường (ví dụ, Melag Euroklav 23V-S 13-15 tối thiểu „đóng gói nhanh") báo cáo thử nghiệm số 13514 ngày 05.08.2014.

⚠ Không tiệt trùng trong không khí nóng!
⚠ Không tiệt trùng trong STERRAD®!
⚠ Tiêu hủy thiết bị bằng cách tiếp xúc tiềm năng với Prion (CJD-nguy cơ lây nhiễm) và không tái sử dụng.

Lưu trữ / Vận chuyển:
Lưu trữ trong điều kiện khô và thoáng. Bảo vệ để tránh ánh mặt trời trực tiếp. Đựng trong thùng chứa / bao bì và vận chuyển.
Chỉ gửi trả lại sản phẩm được tinh lọc và khử trùng trong bao bì tiệt trùng.
Bất kỳ sự thay đổi về sản phẩm hoặc sai lệch từ hướng dẫn sử dụng sẽ thuộc trách nhiệm của Sutter Medizintechnik GmbH.
Có thể thay đổi. Phiên bản mới nhất có sẵn tại www.sutter-med.de

STERRAD® is a trademark of Johnson & Johnson, Inc.

ไทย TH

ผลิตภัณฑ์ / ผู้ใช้งาน / การกำจัด:
อุปกรณ์เสริมสำหรับศัลยกรรมไฟฟ้าต้องถูกใช้งานและกำจัดโดยผู้เชี่ยวชาญทางการแพทย์เท่านั้น
ข้อความนี้ไม่สามารถทดแทนการอ่านคำแนะนำการใช้งานอุปกรณ์ศัลยกรรมไฟฟ้าที่นำไปใช้และอุปกรณ์เสริมอื่นๆ ได้

⚠ **ยังไม่ผ่านการฆ่าเชื้อ** ให้ทำความสะอาดและฆ่าเชื้อก่อนการใช้งานครั้งแรกและทุกครั้ง

การใช้งานที่เหมาะสม:
การแข็งตัวของเลือดแบบสองขั้วของเนื้อเยื่ออ่อน ขึ้นอยู่กับช่วงการทำงานของเครื่องมือและการดูดของเหลวในระหว่างกระบวนการศัลยกรรม

อายุการใช้งาน:
หากต้องการใช้งานอย่างเหมาะสม จะต้องดำเนินการด้วยรอบการทำงานซ้ำอย่างน้อย 20 รอบ

ก่อนการใช้งาน:
⚠ ตรวจสอบผลิตภัณฑ์เกี่ยวกับความสะอาด การทำงานด้วยระบบอัตโนมัติ และการแยกเชื้อที่ดีก่อนการใช้งานแต่ละครั้ง
เราขอแนะนำให้ตรวจสอบการแยกเชื้อที่ดีด้วยเครื่องทดสอบที่เหมาะสม
⚠ ใช้ผลิตภัณฑ์ที่เหมาะสมและผ่านการฆ่าเชื้อแล้วเท่านั้น!
สีตกบางส่วนของปลายเครื่องมือที่เคลือบสารป้อนกันไม่ให้ติดภาชนะเป็นเรื่องปกติและไม่เป็นอันตราย
เชื่อมต่อเครื่องมือและเคเบิลเข้ากับอุปกรณ์ศัลยกรรมไฟ้าปิดอยู่หรืออยู่ในโหมดสแตนด์บายเท่านั้น การไม่ปฏิบัติตามกฎระเบียบอาจทำให้เกิดการลุกไหม้และไฟฟ้าช็อตได้!

ระหว่างการใช้งาน:
⚠ ทำการปรับกำลังต่ำสุดเสมอเพื่อผลศัลยกรรมตามที่ต้องการ
⚠ แรงดันไฟฟ้าสูงสุดที่อนุญาต 500 โวลต์
⚠ เช็ดคราบเลือดและเนื้อเยื่อออกจากปลายแหลมเป็นประจำ
⚠ ปลายแหลมของเครื่องมืออาจทำให้เกิดการบาดเจ็บได้!
⚠ ปลายแหลมของเครื่องมืออาจร้อนมากหลังจากการใช้งาน จนทำให้บาดเจ็บได้!
⚠ ห้ามวางเครื่องมือไว้บนผู้ป่วยหรือในบริเวณใกล้เคียง!
⚠ ห้ามใช้ในบริเวณที่มีวัสดุที่ติดไฟหรือระเบิดได้!

การดำเนินการซ้ำ:

หมายเหตุทั่วไป:
ให้ตรวจสอบหลักเกณฑ์และกฎระเบียบของประเทศ!
ถอดเครื่องมืออกจากสายไฟ!
ต้องไม่ทำให้คราบเลือดและเศษเนื้อเยื่อแห้ง!
ใช้ผ้าหนุ่มหรือแปรงเพื่อขจัดคราบเลือดและเศษเนื้อเยื่ออก!
ไม่ใช้เครื่องมือที่แหลมคม / กัดกร่อน!
⚠ ห้ามวางไว้ในบริเวณที่มีไฮโดรเจนเปอร์ออกไซด์ (H_2O_2)

การทำความะสะอาดและการกำจัดเชื้อด้วยตนเอง:
⚠ ริไซเคิลเครื่องมือด้วยเครื่องจักรเสมอและไม่ทำความสะอาดด้วยตนเอง!
Calvian® และ Calvian endo-pen® ในกลุ่มเสี่ยง B จะแบ่งประเภท* ตามคำแนะนำของ DGSV (สมาคมจัดหาสินค้าฆ่าเชื้อแห่งเยอรมนี) โดยทั่วไปผลิตภัณฑ์นี้จะถูกทำความสะอาดด้วยเครื่องจักร
** การจัดประเภทเป็นไปตามผังงานของ DGSV เพื่อจัดประเภทผลิตภัณฑ์ทางการแพทย์ในปี 2013 ตามคำแนะนำ KRINKO/BfArM ประกาศด้านสุขภาพแห่งสหพันธรัฐ 2012; 55:1244-1310*

การทำความสะอาดเบื้องต้นด้วยตนเอง:
⚠ การทำความสะอาดเบื้องต้นด้วยตนเองเป็นข้อกำหนดสำคัญสำหรับการทำความสะอาดที่ดำเนินการด้วยเครื่องจักรและส่วนประกอบของกระบวนการริไซเคิลทั้งหมด!

Calvian® (1)	Calvian endo-pen® (2)
ล้างเครื่องมือด้วยน้ำเย็นโดยทันทีหลังจากใช้งาน (สูงสุดภายใน 1 ชั่วโมง)	จุ่มเครื่องมือลงในน้ำเย็นโดยทันทีเป็นเวลาอย่างน้อย 5 นาทีหลังจากการใช้งาน (สูงสุดภายใน 1 ชั่วโมง) เพื่อเติมน้ำลงในช่องว่าง (ช่องภายในหลอด)
ทำความสะอาดเครื่องมือ (โดยเฉพาะปลายแหลมของเครื่องมือ) ด้วยแปรงนุ่ม เพื่อให้มองไม่เห็นสิ่งปนเปื้อนที่ตกค้างได้อีก (ใช้แว่นขยาย!)	ทำความสะอาดเครื่องมือ (โดยเฉพาะปลายแหลมของเครื่องมือ) ด้วยแปรงนุ่ม เพื่อให้มองไม่เห็นสิ่งปนเปื้อนที่ตกค้างได้อีก (ใช้แว่นขยาย!)
ทำความสะอาดช่องว่างในหลอดอย่างน้อย 10 วินาทีด้วยปืนทำความสะอาดไม้ทั่ว ปิดกระบอกแก้วสุญญากาศ [2] ด้วยนิ้วเดียว ทำความสะอาดช่องที่ปนเปื้อนด้วยแปรง ทำความสะอาดที่เหมาะสม [4] ใดไช่น้ำประปา และตรวจสอบให้แน่ใจว่ารูที่ปลายว่างอยู่ ต้องปล่อยปลายของแปรงทำความสะอาดไว้ที่ปลายของช่องสุญญากาศ ทำความสะอาดช่องทั้งสองอีกครั้งด้วยปืนทำความสะอาดอย่างน้อย 10 วินาทีให้ทั่ว ปิดกระบอกแก้วสุญญากาศ [2] อีกครั้งด้วยนิ้วเดียว	ขยายช่องในหลอด (ช่อง) เป็นจังหวะ (4 กระตุ้นด้วยแรงดัน) ด้วยปืนน้ำอย่างน้อย 20 วินาที
ทำความสะอาดเครื่องมือด้วยอัลตร้าซาวด์: 40 °C, 15 นาที, ผงซักฟอกที่เป็นด่างอ่อนที่มีความเข้มข้น 0.5 % deconex® 28 ALKA ONE-x (Borer Chemie)	–

(1) หลักฐานของความเหมาะสมโดยทั่วไปของเครื่องมือสำหรับการทำความสะอาดเบื้องต้นด้วยตนเอง ได้มาจากห้องปฏิบัติการทดสอบที่ผ่านรับรองโดยอิสระ รายงานการทำสอบหมายเลข 2105011203 วันที่ 23.03.2005.
(2) หลักฐานของความเหมาะสมโดยทั่วไปของเครื่องมือสำหรับการทำความสะอาดเบื้องต้นด้วยตนเอง ได้มาจากห้องปฏิบัติการทดสอบที่ผ่านรับรองโดยอิสระ รายงานการทำสอบหมายเลข 30514 วันที่ 02.02.2005.

การทำความสะอาดและการกำจัดเชื้อโดยอัตโนมัติ:
เมื่อเลือกอุปกรณ์ทำความสะอาดและกำจัดเชื้อ (RDG) ให้ตรวจสอบว่า RDG มีประสิทธิภาพที่ผ่านการรับรอง (เช่น DGHM หรือการตรวจผ่าน FDA หรือเครื่องหมาย CE ตามมาตรฐาน EN ISO 15883) ตัวเลือกการเชื่อมต่อสำหรับการล้างเครื่องมือต้องมีอยู่ใน RDG

วันหมดอายุ:
- สอดเครื่องมือลงใน RDG แล้วตรวจสอบให้แน่ใจว่าเครื่องมือดังกล่าวไม่ถูกสัมผัสหรือเก็บไว้อย่างปลอดภัยแล้ว ควรเก็บ Calvian endo-pen® ไว้ในถาดบรรจุที่ให้มาหรือใช้เป็นอุปกรณ์เสริมใน RDG (REF 701778-01, 701778-02, 701778-05 และ 701778-10) ช่องว่างของเครื่องมือต้องเชื่อมต่อกับปลั๊ก Luer-Lock ที่มีอยู่ที่ตัวเชื่อมทำความสะอาดของ RDG

ขั้นตอนของโปรแกรม	Calvian® (1)	Calvian endo–pen® (2)
ทำความสะอาดเบื้องต้นด้วยน้ำเย็น	4 นาที	3 นาที
ทำความสะอาดด้วย 0.5 % deconex® 28 ALKA ONE-x ที่ 70 °C	6 นาที	5 นาที
ทำให้เป็นกลางด้วยน้ำประปาอุ่น (40-45 °C)	3 นาที	-
ทำความสุะอาดระหว่างหรือภายหลังการใช้งานด้วยน้ำประปาอุ่น (40-45 °C)	2 นาที	1 นาที
ล้างด้วยน้ำที่ขจัดไอออน	–	1 นาที

(1) หลักฐานของความเหมาะสมโดยทั่วไปของเครื่องมือสำหรับการทำความสะอาดและกำจัดเชื้อโดยอัตโนมัติ ได้มาจากห้องปฏิบัติการทดสอบที่ผ่านการรับรองโดยใช้เครื่องกำจัดเชื้อ Vario TD / Miele G7735 CD (การกำจัดเชื้อด้วยความร้อน, Miele & Cie. GmbH & Co., Gütersloh) และน้ำยาทำความสะอาด deconex® 28 ALKA ONE-x *ที่มีความเข้มข้น 0.5 % (Borer Chemie AG, เมืองซุกวิล, ประเทศสวิตเซอร์แลนด์) รายงานการทดสอบหมายเลข 2105011203 เมื่อวันที่ 23.03.2005.*
(2) หลักฐานเกี่ยวกับความเหมาะสมโดยทั่วไปของเครื่องมือสำหรับการทำความสะอาดและกำจัดเชื้อโดยอัตโนมัติ ได้มาจากห้องปฏิบัติการทดสอบที่ผ่านการรับรองโดยใช้เครื่องกำจัดเชื้อ Miele G7836 CD (การกำจัดเชื้อด้วยความร้อน, Miele & Cie. GmbH & Co., Gütersloh) และน้ำยาทำความสะอาด deconex® 28 ALKA ONE-x *ที่มีความเข้มข้น 0.5 % (Borer Chemie AG, เมืองซุควิล, ประเทศสวิตเซอร์แลนด์) รายงานการทดสอบหมายเลข 30514 เมื่อวันที่ 02.02.2005.*

- โปรดทราบ: ข้อมูลในข้างต้นเป็นการระบุเวลาขั้นต่ำที่ใช้ได้สำหรับการทำความสะอาดที่สำเร็จในขั้นตอนของโปรแกรมที่ระบุไว้ พารามิเตอร์การทำงานอื่น (เวลาทำความสะอาดที่นานขึ้นและอุณหภูมิทำความสะอาดที่สูงถึง 95 °C) จะไม่เป็นอันตรายต่อเครื่องมือและได้รับอนุญาตตามแนวคิด ขนาด A_0 เช่น การกำจัดเชื้อด้วยความร้อนที่ 90 °C, 5 นาที, ขนาด A_0>3000 เมื่อใช้เครื่องทำความสะอาดเครื่องอื่น ให้ใช้เฉพาะเครื่องทำความสะอาดที่มีคุณลักษณะเหมือนกับเครื่องทำความสะอาด deconex® 28 ALKA ONE-x (Borer Chemie) เช่น สอดคล้องกับค่า pH และเข้ากันได้กับพลาสติก หากมีข้อสงสัย โปรดติดต่อผู้ผลิตหรือตัวแทนด้านสุขอนามัยของคุณ

การตรวจสอบ:
ทำการตรวจสอบด้วยตาเพื่อเช็คฉนวนกันความร้อน ความสะอาด และะความสมบูรณ์ของเครื่องมือก่อนทำการฆ่าเชื้อต่อไปนี้

การบำรุงรักษา:
ไม่มี

การบรรจุภัณฑ์:
บรรจุเครื่องมือที่ทำความสะอาดและกำจัดเชื้อแล้วด้วยการบรรจุภัณฑ์ที่ผ่านการฆ่าเชื้อครั้งเดียว (การบรรจุภัณฑ์ครั้งเดียวหรือสองครั้ง) หรือนำเครื่องมือหรือถาดที่มีเครื่องมือที่ทำความสะอาดและผ่านการกำจัดเชื้อไว้ในตู้เก็บที่ผ่านการฆ่าเชื้อ ซึ่งไปเป็นตามข้อกำหนดต่อไปนี้:
- EN ISO/ANSI AAMI ISO 11607
- เหมาะสำหรับการฆ่าเชื้อด้วยไอน้ำ (ความต้านทานอุณหภูมิขั้นต่ำสูงถึง 141 °C ด้วยอัตราการซึมผ่านของไอน้ำที่เพียงพอ)
- การป้องกันที่เพียงพอสำหรับเครื่องมือหรือการบรรจุภัณฑ์ที่ผ่านการฆ่าเชื้อจากการชำรุดเชิงกล

การฆ่าเชื้อ:
ทำการฆ่าเชื้อผลิตภัณฑ์ที่ทำความสะอาดและกำจัดเชื้อแล้วเท่านั้น
ใช้วิธีการฆ่าเชื้อต่อไปนี้เพื่อฆ่าเชื้อ**เท่านั้น**
- การฆ่าเชื้อด้วยไอน้ำ, เครื่องฆ่าเชื้อด้วยไอน้ำต้องเป็นไปตามมาตรฐาน EN 13060 และ EN 285 และ EN ISO 17665

พารามิตเตอร์ของโปรแกรม	Calvian® (1)	Calvian endo–pen® (2)
กระบวนการ	กระบวนการทำสุญญากาศที่แบ่งเป็น 3 ส่วน	กระบวนการทำสุญญากาศที่แบ่งเป็น 3 ส่วน
อุณหภูมิฆ่าเชื้อ	132 °C	132 °C
เวลาในการฆ่าเชื้อ (เวลากดค้างที่อุณหภูมิฆ่าเชื้อ)	3.5 นาที	3 นาที
อุณหภูมิในการฆ่าเชื้อสูงสุดบวกกับความทนทานตามมาตรฐาน EN ISO 17665)	138 °C	138 °C
เวลาในการทำให้แห้ง	10 นาที	นาที 10 นาที (2)

(1) หลักฐานของความเหมาะสมโดยทั่วไปของเครื่องมือสำหรับการฆ่าเชื้อด้วย ไอน้ำที่มีประสิทธิภาพได้มาจากห้องปฏิบัติการทดสอบที่ผ่านรับรองโดยอิสระ โดยใช้การฆ่าเชื้อด้วยไอน้ำ Autoklav 6-6-6 Selectomat HP รายงานการทำสอบหมายเลข 2105021003 วันที่ 23.03.2005.
(2) หลักฐานของความเหมาะสมโดยทั่วไปของเครื่องมือสำหรับการฆ่าเชื้อด้วย ไอน้ำที่มีประสิทธิภาพได้มาจากห้องปฏิบัติการทดสอบที่ผ่านรับรองโดยอิสระ โดยใช้การฆ่าเชื้อด้วยไอน้ำ Autoklav 6-6-6 Selectomat 1HR เวลาในการทำให้แห้ง 1 นาที/ครั้งรอบ ข้อมูลเกี่ยวกับเวลาในการทำให้แห้งโดยปกติ (เช่น Melag Euroklav 23V-S 13-15 นาที "การขยายโปรแกรมออกอย่างรวดเร็ว") รายงานการทำสอบหมายเลข 13514 วันที่ 05.08.2014.

⚠ ห้ามฆ่าเชื้อในอากาศร้อน!
⚠ ห้ามฆ่าเชื้อใน STERRAD®!
⚠ ทำลายเครื่องมือที่อาจถูกสัมผัสด้วยพรีออน (CJD – อันตรายจากการปนเปื้อน) และห้ามนำกลับมาใช้อีก

การเก็บ / การขนส่ง:
เก็บไว้ในที่เย็นและแห้ง ปกป้องให้ห่างจากแสงแดด เก็บและขนส่งไว้ในคอนเทนเนอร์ / การบรรจุภัณฑ์ที่ปลอดภัย
สำหรับกาส่งคืน โปรดส่งเฉพาะผลิตภัณฑ์ที่ทำความสะอาดและกำจัดเชื้อแล้วในบรรจุภัณฑ์ที่ผ่านการฆ่าเชื้อเท่านั้น
การปรับเปลี่ยนผลิตภัณฑ์หรือการ ไม่ปฏิบัติตามคำแนะนำเหล่านี้อาจทำให้มีการปฏิเสธความรับผิดโดย Sutter Medizintechnik GmbH
ขอสงวนสิทธิ์ในการเปลี่ยนแปลง เวอร์ชันล่าสุดมีอยู่ที่ www.sutter-med.de

STERRAD® is a trademark of Johnson & Johnson, Inc.

Melayu MS

Produk / Pengguna / Pelupusan:
Kelengkapan pembedahan elektro hanya dibenarkan untuk kegunaan dan pelupusan oleh pegawai perubatan yang terlatih! Pernyataan ini tidak menggantikan pembacaan arahan penggunaan bagi pembedahan elektro dan kelengkapan yang lain.

⚠ **Tidak steril.** Cuci dan steril sebelum penggunaan kali pertama dan penggunaan seterusnya.

Tujuan Penggunaan:
Melaksanakan koagulasi bipolar ke atasi tisu lembut bergantung kepada fungsi alatan dan juga untuk menyedut cecair semasa tatacara pembedahan.

Jangka hayat operasi:
Apabila digunakan dengan betul, ia seharusnya boleh digunakan semula sekurang-kurangnya sebanyak 20 pusingan.

Sebelum penggunaan:
⚠ Periksa produk dari segi kebersihan, keutuhan penebat dan fungsi mekanikal setiap kali sebelum penggunaan.
Kami mengesyorkan pemeriksaan penebat dijalankan menggunakan set ujian yang sesuai.
⚠ Hanya gunakan produk yang sempurna dan disteril!
Kelunturan warna pada hujung alatan yang tidak melekat adalah satu perkara biasa dan tidak berbahaya.
Hanya sambungkan forsep dan kabel kepada unit pembedahan elektro yang telah dimatikan atau yang berada dalam mod sedia.
Kegagalan berbuat demikian akan menyebabkan kebakaran atau renjatan elektrik!

Semasa penggunaan:
⚠ Sentiasa menggunakan kuasa tetapan yang paling rendah bagi mencapai hasil pembedahan yang dikehendaki.
⚠ Voltan maksimum yang dibenarkan adalah 500 Vp
⚠ Lap sisa tisu dan darah daripada bahagian hujung alatan secara kerap.
⚠ Hujung forsep boleh mengakibatkan kecederaan!
⚠ Hujung forsep boleh menjadi panas selepas digunakan dan mengakibatkan kebakaran!
⚠ Jangan sesekali meletakkan alatan di atas pesakit atau di kawasan sekitar! Pindahkan penebat kabel daripada pesakit dan simpan penebat alatan yang tidak digunakan.
⚠ Jangan gunakan bahan yang mudah terbakar atau mudah meletup!

Penggunaan semula:

Peringatan am:
Sila ambil perhatian tentang garis panduan asas dan garis panduan kebangsaan!
Asingkan alatan daripada kabel!
Jangan biarkan lebihan tisu dan darah kering!
Gosok lebihan tisu dan darah dengan kain lembut atau berus!
Jangan gunakan alat bantuan yang kasar / melelaskan!
⚠ Jangan masukkan hidrogen peroksida (H_2O_2)!

Pencucian dan pembasmian kuman secara manual:
⚠ Jangan cuci alatan secara manual – sentiasa kitar semula secara mekanikal!
Menurut pengesyoran DGSV (Persatuan Pembekal Steril Jerman) Calvian® dan Calvian endo-pen® dikelaskan dalam kategori risiko B*. Produk-produk ini memerlukan cucian menggunakan mesin.
** Pengelasan ini berlaku menurut carta alir bagi DGSV untuk pengelasan produk perubatan pada tahun 2013, berdasarkan pengesyoran KRINKO/BfArM Lembaran Majlis Kesihatan 2012; 55:1244-1310*

Pencucian secara manual:
⚠ Manual pra-cucian adalah sesuatu yang penting untuk memastikan cucian yang bersih dan merupakan sebahagian daripada proses penghasilan semula keseluruhan komponen!

Calvian® (1)	Calvian endo-pen® (2)
Cuci alatan dengan segera selepas digunakan (dalam tempoh maksimum 1 jam) dengan air sejuk.	Masukkan alatan ke dalam air sejuk selepas digunakan dengan segera (dalam tempoh maksimum 1 jam) selama 5 minit untuk merendamkan bahagian lubang (saluran) dengan air.
Alatan (terutamanya hujung alatan) perlu dicuci dengan berus yang lembut sehingga tiada kotoran kelihatan (walaupun dengan kanta pembesar!).	Alatan (terutamanya hujung alatan) perlu dicuci dengan berus yang lembut sehingga tiada kotoran kelihatan (walaupun dengan kanta pembesar!).
Bersihkan saluran sedutan sekurang-kurangnya 10 saat dengan penyembur cucian. Tutup penghenti sedutan [2] dengan menggunakan jari. Cuci saluran sedutan yang tercemar dengan berus cucian [4] yang sesuai menggunakan air yang mengalir dan pastikan lubang bebas daripada sebarang kotoran. Hujung berus pencuci perlu dikeluarkan pada hujung saluran sedutan. Bersihkan saluran sedutan sekali lagi sekurang-kurangnya 10 saat dengan penyembur cucian. Tutup penghenti sedutan [2] dengan menggunakan jari.	Bersihkan lubang (saluran) secara berterusan (4 tolakan tekanan) kira-kira 20 saat dengan penyembur air.
Cuci alatan dalam rendaman ultrasonik: 40 °C, 15 minit, pencucian alkali lembut berkepekatan 0.5 %, deconex® 28 ALKA ONE-x (Borer Chemie).	–

(1) Pengsahsahihan kesesuaian asas alatan untuk pencucian secara manual telah dijalankan oleh makmal ujian bebas yang diiktiraf seperti yang dilaporkan dalam Laporan ujian nombor 2105011203 berkuatkuasa dari 23.03.2005.
(2) Pengsahsahihan kesesuaian asas alatan untuk pencucian secara manual telah dijalankan oleh makmal ujian bebas yang diiktiraf seperti yang dilaporkan dalam Laporan ujian nombor 30514 berkuatkuasa dari 02.02.2015.

Pencucian dan pembasmian kuman secara mekanikal:
Ketika memilih alatan pencuci dan pembasmi kuman (RDG) pastikan bahawa alatan tersebut telah dibuktikan berkesan (contohnya, mempunyai lesen DGHM atau disahkan selamat oleh FDA, CE dan EN ISO 15883). Pilihan penyambungan untuk mengepam alatan perlu ada pada RDG.

Tatacara:
- Masukkan alatan ke dalam RDG. Berhati-hati agar alatan tidak bersentuhan antara satu sama lain dan diletak dengan selamat. Calvian® endo-pen perlu disimpan di dalam RDG bersama-sama kelengkapan dulang penyimpanan yang lain (RUJUKAN 701778-01, 701778-02, 701778-05 dan 701778-10). Lubang instrumen perlu disambungkan menggunakan penyambung Luer-Lock yang sedia ada pada sambungan pengepaman RDG.

Langkah-langkah program	Calvian® (1)	Calvian endo–pen® (2)
Cucian awal dengan air yang sejuk	4 minit	3 minit
Cucian dengan 0.5 % deconex® 28 ALKA ONE-x pada suhu 70 °C	6 minit	5 minit
Nuetralkan dengan air panas (40-45 °C)	3 minit	-
Bilas dengan air panas (40-45 °C)	2 minit	1 minit
Bilas dengan air bebas mineral	-	1 minit

(1) Pengesahsahihan kesesuaian asas bagi alatan untuk pencucian dan pembasmian kuman secara automatik yang efektif telah dijalankan oleh makmal ujian bebas yang diiktiraf dengan menggunakan pembasmi kuman Vario TD / Miele G7735 CD (pembasmian kuman secara termal, Miele & Cie . GmbH & Co., Gütersloh) dan bahan pencuci deconex® 28 ALKA ONE-x berkepekatan 0.5 % (Borer Chemie AG, Zuchwil, Switzerland) seperti yang dilaporkan dalam Laporan Ujian nombor 2105011203 berkuatkuasa dari 23.03.2005.
(2) Pengesahsahihan kesesuaian asas bagi alatan untuk pencucian dan pembasmian kuman secara automatik yang efektif telah dijalankan oleh makmal ujian bebas yang diiktiraf dengan menggunakan pembasmi kuman Vario TD / Miele G7735 CD (pembasmian kuman secara termal, Miele & Cie . GmbH & Co., Gütersloh) dan bahan pencuci deconex® 28 ALKA ONE-x berkepekatan 0.5 % (Borer Chemie AG, Zuchwil, Switzerland) seperti yang dilaporkan dalam Laporan Ujian nombor 30514 berkuatkuasa dari 02.02.2015.

- Sila ambil perhatian: Langkah-langkah program di atas telah disahkan mengikut tempoh minimum yang diperlukan bagi pencucian yang berkesan. Proses parameter yang berbeza (tempoh pencucian yang lebih panjang dan suhu pencucian yang lebih tinggi sehingga 95 °C) tidak merosakkan dulang dan dibenarkan di bawah konsep A_0, contohnya pembasmi kuman termal pada suhu 90 °C, 5 min., nilai A_0>3000. Hanya gunakan bahan pencuci lain yang setanding dengan pencuci deconex® 28 ALKA ONE-x (Borer Chemie). Sekiranya terdapat sebarang kemusykilan, sila hubungi pembekal yang bertanggungjawab atau pegawai kebersihan anda.

Pengawasan:
Lakukan pemeriksaan visual dan pastikan penebat dan alatan berada dalam keadaan bersih serta berfungsi dengan baik sebelum melakukan pensterilan.

Penyelenggaraan:
Tiada

Pembungkusan:
Alatan yang telah dicuci dan dibasmi kuman perlu diletakkan ke dalam bungkusan pakai buang yang disterilkan (pek tunggal atau pek berganda – berhati-hati dengan hujung alatan yang tajam!) atau ke dalam bekas yang telah disterilkan dengan baik serta memenuhi syarat-syarat berikut:
- EN ISO/ANSI AAMI ISO 11607
- Sesuai untuk pensterilan wap (ketahanan suhu min. 141 °C dengan kadar kebolehtelapan yang cukup)
- Perlindungan mencukupi bagi alatan dan bungkusan yang disteril untuk mengelak daripada kerosakan mekanikal.

Pensterilan:
Sterilkan produk yang telah dicuci dan bebas kuman sahaja.
Digunakan secara ekslusif untuk pensterilan, tatacara pensterilan adalah seperti berikut:
Pensterilan wap disahkan melalui Pensteril Wap EN 13060 atau EN 285 yang disahkan selamat ISO 17665.

Thông số tiến hành	Calvian® (1)	Calvian endo–pen® (2)
Tatacara	Pra-vakum terpecah 3-lapisan	Pra-vakum terpecah 3-lapisan
Masa pensterilan (tempoh dalam suhu pensterilan)	132 °C	132 °C
Suhu pensterilan maksimum mengikut tolerans EN ISO 17665	3.5 minit	3 minit
Masa pengeringan	138 °C	138 °C
Masa pensterilan (tempoh dalam suhu pensterilan)	10 minit	minimum 10 minit. (2)

(1) Pengesahsahihan kesesuaian asas bagi alatan untuk pensterilan wap telah dijalankan ke atas sampel produk oleh makmal ujian bebas yang diiktiraf dengan menggunakan pensterilan wap Autoklav 6-6-6 Selectomat HP (Laporan Ujian nombor 2105021003 berkuatkuasa dari 23.03.2005).
(2) Pengesahsahihan kesesuaian asas bagi alatan untuk pensterilan wap telah dijalankan ke atas sampel produk oleh makmal ujian bebas yang diiktiraf dengan menggunakan pensterilan wap Autoclav 6-6-6 Selectomat HP 1HR, masa pengeringan 1 minit/separuh kitaran. Di sini dinyatakan masa pengeringan minimum (contohnya oleh Melag Euroklav 23V-S 13-15 minit." Schnellprogramm unverpackt") Ujian laporan nombor 13514 dari 05.08.2014.

⚠ Jangan mensteril dalam udara panas!
⚠ Jangan mensteril dalam STERRAD®!
⚠ Lupuskan dan jangan gunakan semula alat yang mungkin bersentuhan dengan prion (CJD - risiko pencemaran).

Simpanan / Pemindahan:
Letak di tempat yang kering. Elakkan daripada sinaran matahari. Simpan di dalam bekas / bungkusan yang selamat sebelum dipindahkan.
Sekiranya berlaku pemulangan, hanya pulangkan kembali produk yang telah dicuci dan dibasmi kuman dalam bungkusan yang disteril.
Sutter Medizintechnik GmbH tidak akan menanggung sebarang liabiliti jika terdapat sebarang pengubahsuaian terhadap produk atau pelanggaran arahan penggunaan.
Tertakluk kepada perubahan. Versi terkini tersedia di www.sutter-med.de.

STERRAD® is a trademark of Johnson & Johnson, Inc.